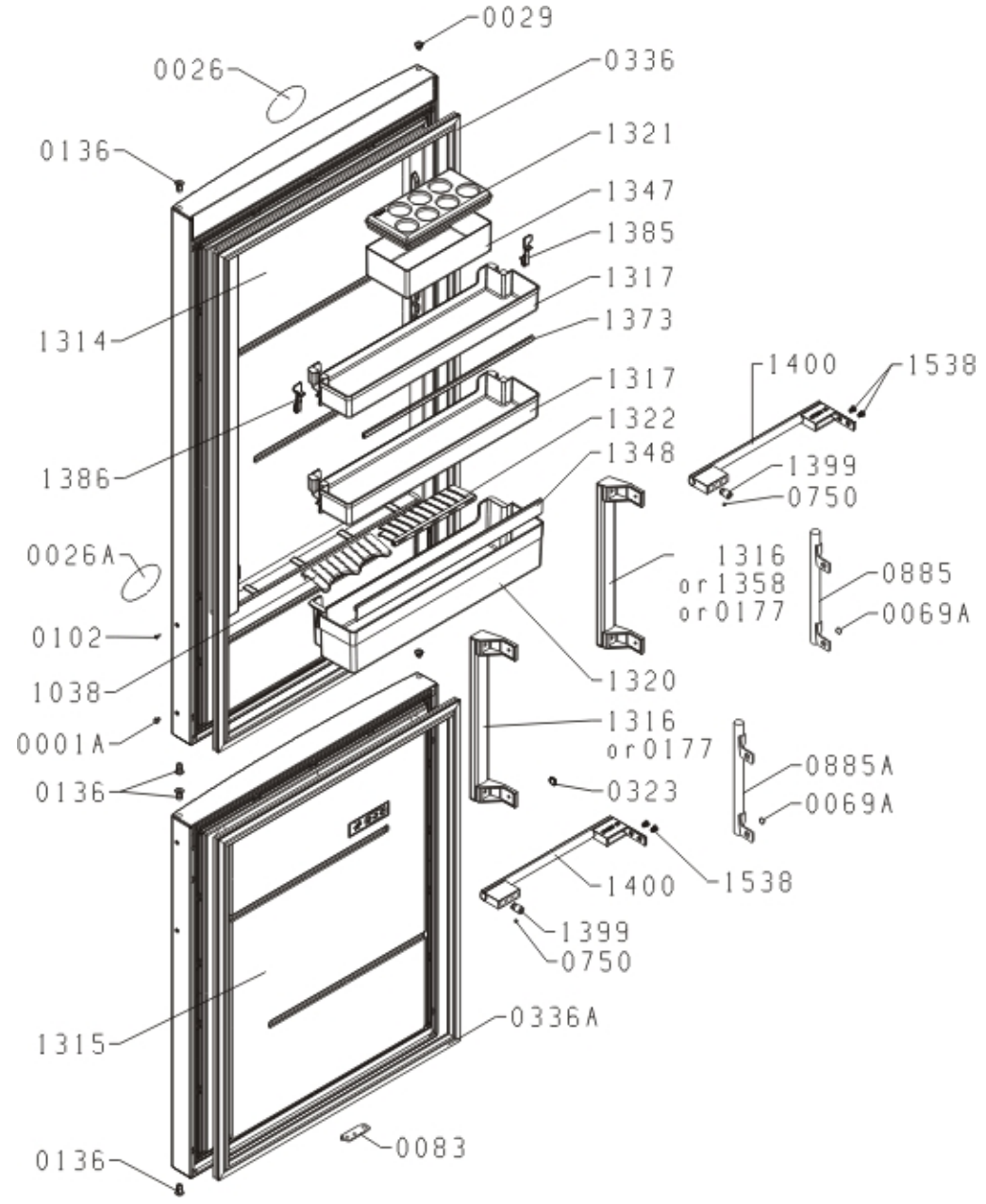
0029
0026
0336
0136
1321
1347
1385
1317
1314
1373
1400
1538
1317
1322
1348
1386
1399
0750
0026A
1316
or 1358
or 0177
0885
0069A
0102
1038
1320
0001A
1316
or 0177
0885A
0136
0323
0069A
1400
1538
1399
0750
1315
0336A
0083
0136

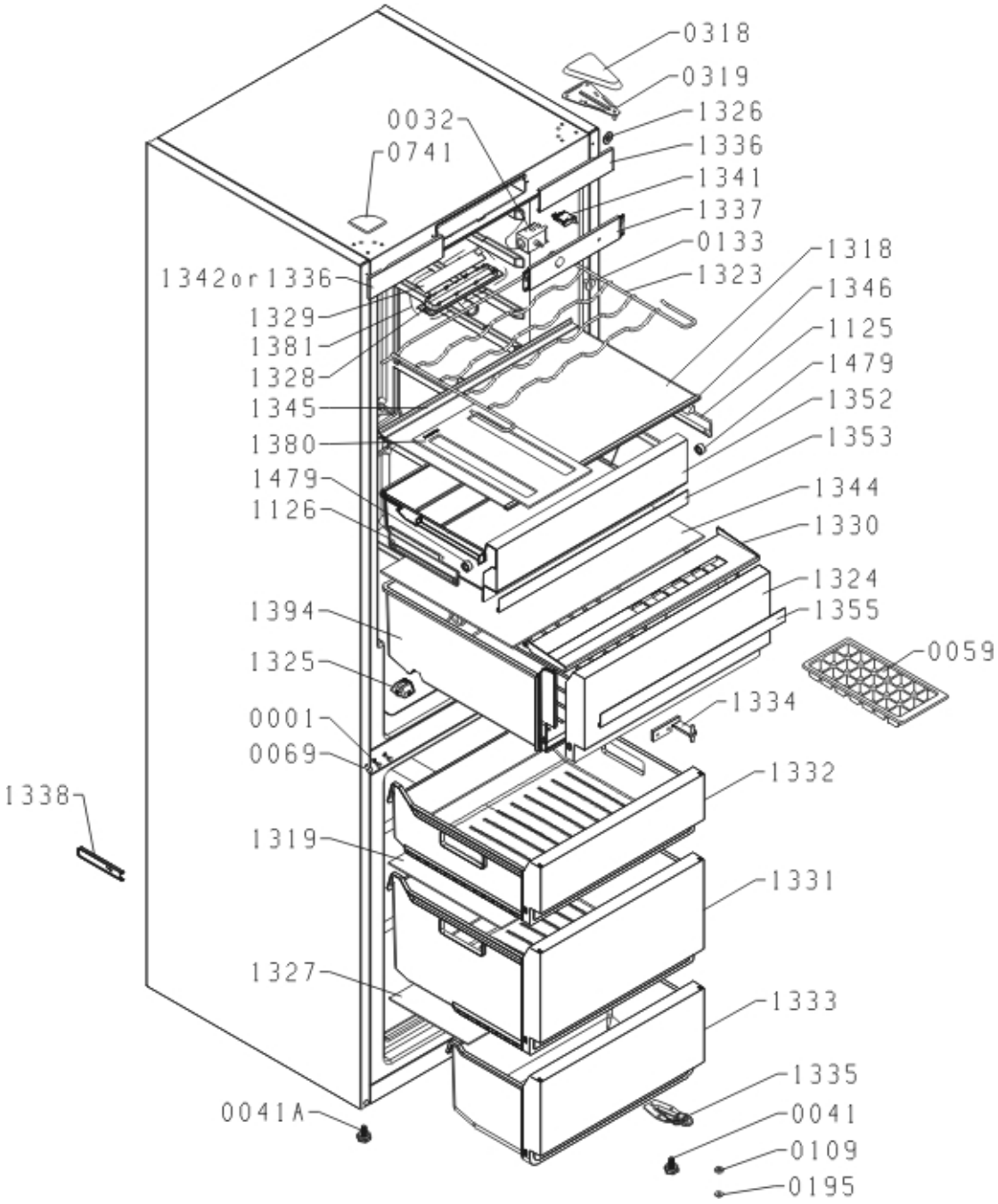
0318
0319
1326
1336
1341
1337
0133
1323
0032
0741
1342or1336
1329
1381
1328
1345
1380
1479
1126
1318
1346
1125
1479
1352
1353
1344
1330
1324
1355
0059
1394
1325
0001
0069
1334
1332
1338
1319
1331
1327
1333
1335
0041A
0041
0109
0195

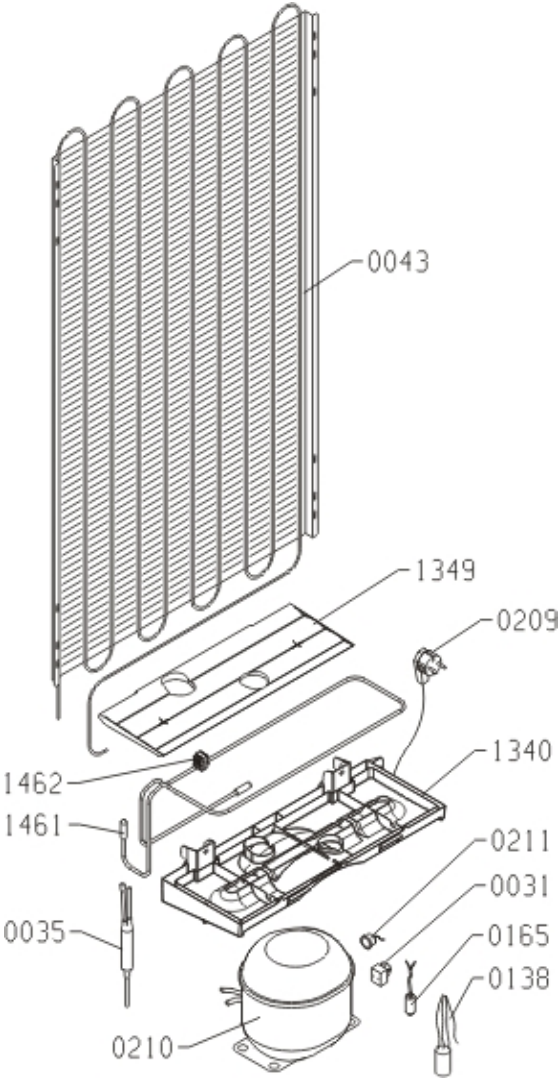
0043
1349
0209
1340
1462
1461
0211
0031
0035
0165
0138
0210